Dane aktualne na dzień: 24-11-2026 23:17

Link do produktu: https://q-ergo.com/halogen-szperacz-reflektor-dalekosiezny-do-lodzi-mocowanie-na-reling-q-ergo-p-114.html



HALOGEN SZPERACZ REFLEKTOR DALEKOSIĘŻNY DO ŁODZI MOCOWANIE NA RELING Q-ERGO

Cena	**307,50 zł**
Dostępność	**Dostępny**
Czas wysyłki	**24 godziny**
Kod producenta	**H9C**
Kod EAN	**5907371849793**
Rodzaj	**lampka**
Waga produktu z opakowaniem jednostkowym	**0.5 kg**
Model	**Halogen dalekosiężny do łodzi H9C**
Marka	**Q-ERGO**
Kod producenta	**H9C**
EAN (GTIN)	**5907371849793**

Opis produktu



OPIS HALOGENU

Materiały konstrukcyjne: Klosz wykonany z PC (poliwęglan) odporny na uderzenia i temperaturę, obudowa z aluminium (AL) zapewniająca lekką i trwałą konstrukcję, pozostałe elementy wykonane ze stali nierdzewnej.

Pobór mocy: Niskie zużycie energii wynoszące 24 W, co jest efektywne dla systemów oświetleniowych pojazdów.

Zasilanie: Kompatybilność z systemami elektrycznymi 12 V oraz 24 V, co umożliwia użycie w różnych pojazdach.

Certyfikaty: Posiada certyfikaty CE R10, ECE R149.

Wymiary: Kompaktowe wymiary 118 x 65,5 x 50 mm, co umożliwia montaż w ograniczonych przestrzeniach.

Przewód zasilający: Długość 300 mm ułatwia podłączenie i instalację bez potrzeby dodatkowego okablowania.



OPIS PRODUKTU

 Miłośnicy nocnego wędkowania już nie będą musieli się martwić czy trafią do brzegu, ten halogen to istna rewolucja! Mega mocne skupione światło o mocy 1750 lumenów sprawia, że jesteśmy w stanie oświetlić brzeg nawet 300 metrów od jednostki !!!

Dzięki mocowaniu na ramieniu przegubowym, możemy dowolnie ustawić halogen w kilka sekund

Całkowicie wodoszczelny IP67

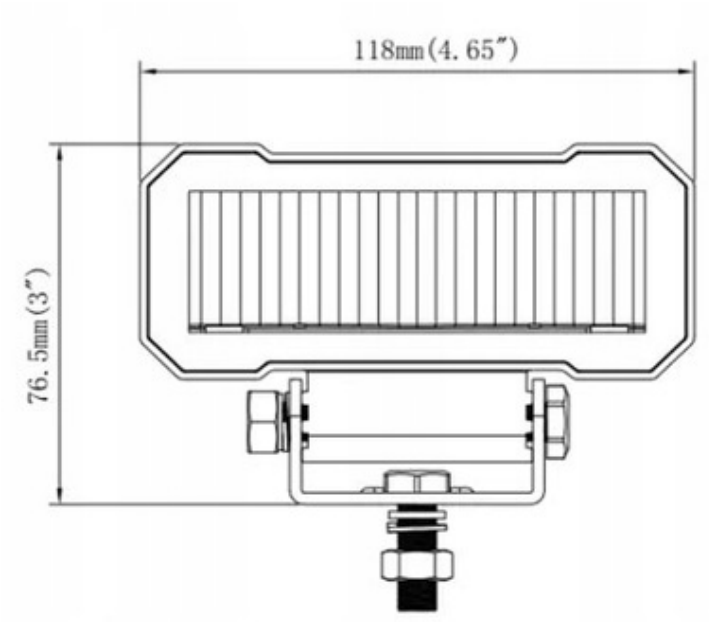

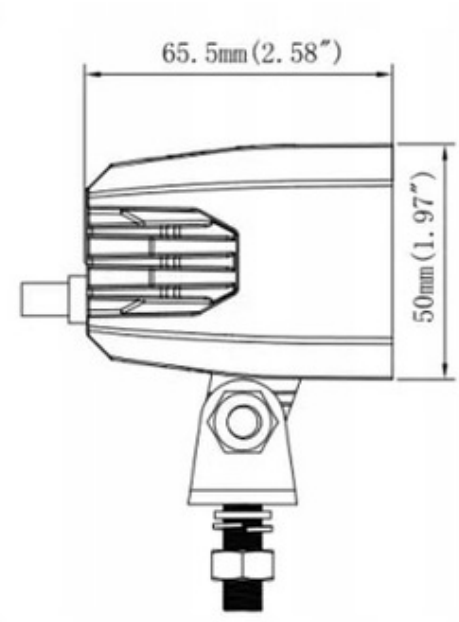

Łatwy montaż (wybierz odpowiednią aukcję)

 Możliwość montażu do pokładu

Możliwość montażu na reling

Możliwość montażu do szyny

Ta aukcja dotyczy montażu na reling

Nie lubisz bawić się przy prądzie? Q-ERGO zajmie się montażem, zapraszamy do kontaktu po więcej informacji



Na tej aukcji kupujesz

- **Halogen dalekosiężny 24w z mocowaniem kulowym**
- **Ramie 9cm z gniazdami 1"**
- **Mocowanie kulowe 1" na reling**



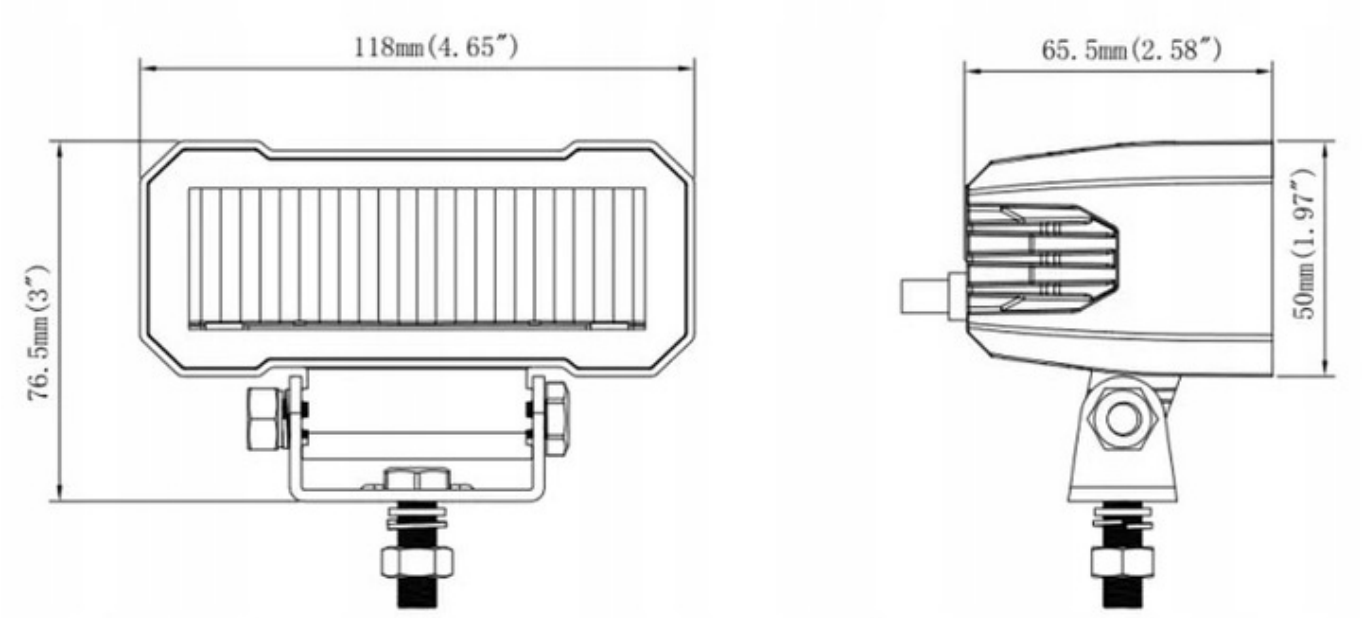

Q-ERGO®

Z MYŚLĄ O WĘDKARZACH